UZ50 Triumph

+ Kit UZP30

ASP Protección Inteligente Activa

3 biseladoras en una

Mesa de trabajo endurecido

Área de almacenamiento para control remoto

Protección contra virutas voladoras.

Estructura de soporte de la mesa UZP30

P/N: 1941 (Trifasico - 400 V)
P/N: 1954 (Trifasico - 480 V)
P/N: 1957 (Trifasico - 220 V)

Miles de clientes satisfechos en todo el mundo.

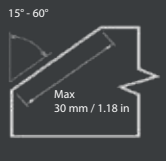

El producto UZP30 permite la modificación de la UZ50 TRIUMPH en la estación de biselado estacionaria para el procesamiento de piezas más pequeñas o tiras de acero estrechas, se puede comprar por separado o en un conjunto con la máquina UZ50 TRIUMPH.
La UZ50 TRIUMPH con este accesorio tiene todas las ventajas de la UZ 50 TRIUMPH. Por ejemplo, el mecanizado de materiales más duros como Hardox, acero blindado, etc. Pero también se puede utilizar para acero al carbono común. La longitud mínima del material a biselar debe ser de al menos 250 mm / 12 in.

- Uso con la máquina UZ50 Triumph.
- El ajuste variable del ángulo deseado de 20° a 60° sin tener que reemplazar ninguna pieza.
- Biselado de piezas de pequeño tamaño que se introducen directamente en la máquina. Todo el proceso de mecanizado es entonces automático sin tener que sujetar la pieza de trabajo.
- Está equipado con las más modernas funciones de seguridad.
- Posibilidad de comprar ASP – protección inteligente activa.
- Corta materiales problemáticos, por ejemplo, acero inoxidable, Hardox Weldox y Domex.
- Empacado en una caja de cartón (La UZ50 es empacada en una caja de madera)

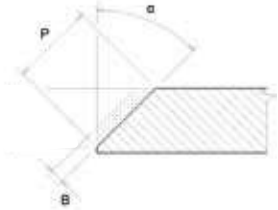

Datos técnicos:

Máximo ancho máximo de bisel:	30 mm / 1.18 in
Ajuste del ángulo de bisel:	20° a 60° (continuo)
Espesor del material:	7 a 70 mm / 0.27 a 2.75 in
Motor de cabezal de corte:	4000 W
Velocidad del cabezal:	0 a 1,2 m/min. / 0 a 3.93 ft/min.
Peso:	202kg / 445 lb
Dimensiones:	1010 x 745 x 1326 mm / 39.76 x 29.33 x 52.2 in
Número de insertos de corte:	5 piezas

Ángulo de bisel α	Ancho máximo de bisel (P)
20°	20 mm / 0.79 in (Recomendado en 2 pases)
25°	24 mm / 0.95 in(Recomendado en 3 pases)
30°	26 mm / 1.02 in (Recomendado en 3 pases)
35°	27 mm / 1.06 in (Recomendado en 4 pases)
40°	30 mm / 1.18 in (Recomendado en 4 pases)
45°	30 mm / 1.18 in (Recomendado en 4 pases)
50°	30 mm / 1.18 in (Recomendado en 4 pases)
55°	30 mm / 1.18 in (Recomendado en 4 pases)
60°	28 mm / 1.10 in (Recomendado en 4 pases)

B=max. 4mm / 0.15 in (1 pase)

Incluido en el precio:
Sistema de biselado UZ50 TRIUMPH + kit UZP30
Herramientas para el operador.
Manual de usuario.

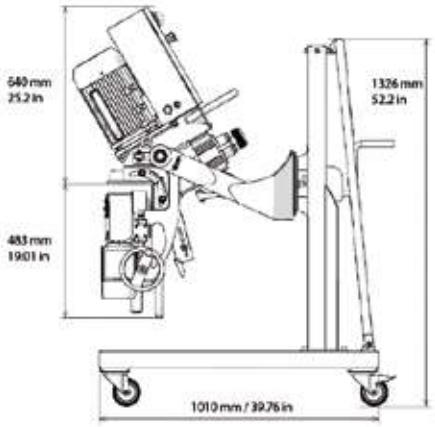

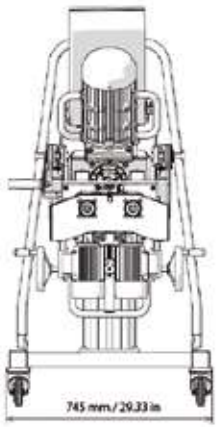

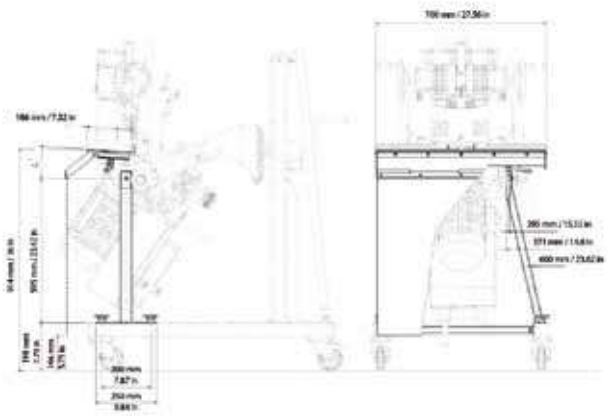

Nombre de la máquina:	P/N:
Sistema de biselado UZ50 TRIUMPH (incluyendo 3D manipulator) + kit UZP30 (Trifasico - 400 V)	1941
Sistema de biselado UZ50 TRIUMPH (incluyendo 3D manipulator) + kit UZP30 (Trifasico - 480 V)	1954
Sistema de biselado UZ50 TRIUMPH (incluyendo 3D manipulator) + kit UZP30 (Trifasico - 220 V)	1957

Accesorios:	P/N:
Cabezal de corte PREMIUM con 9 Insertos ¡RECOMENDADO al usar UZP30!	1943
Insertos de corte ECO (paquete de 10 uds)	1945
Insertos de corte PREMIUM (paquete de 10 uds)	1955
Placa guía vertical adaptada para biselar HARDOX y otros materiales resistentes al desgaste	1949
Protección inteligente activa ASP contra la sobrecarga de la máquina	1956
Tornillo para los insertos	1947
Beveling solver: Calculadora portátil para cálculo de pases con las máquinas N.KO (Ver páginas 44-45)	1900

P/N: 1943

P/N: 1945

P/N: 1955

P/N: 1900